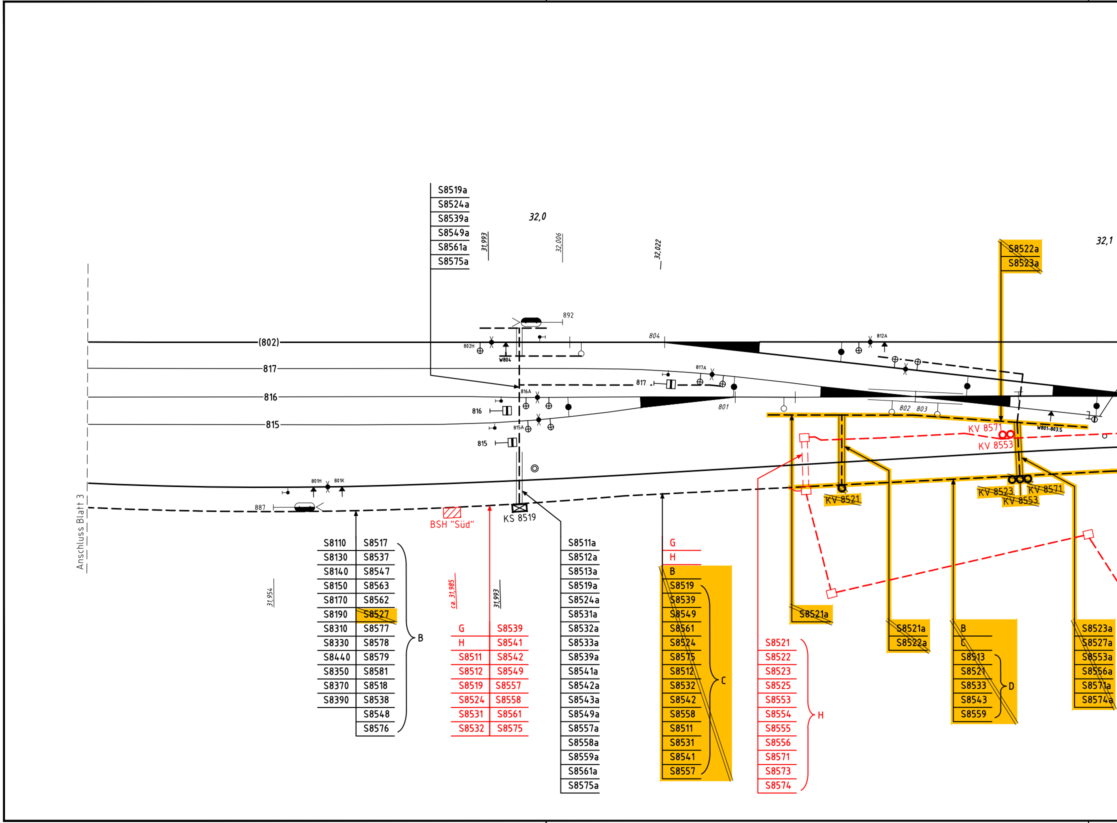
S8519a
S8524a
S8539a
S8549a
S8561a
S8575a
32,0
31,993
32,006
32,022
32,1
S8522a
S8523a
892
(802)
802H
W804
804
812A
817
817A
817
816
816A
816
801
802
803
815
815A
815
W801-803.S
KV 8571
KV 8553
KV 8521
KV 8523
KV 8571
KV 8553
801H
801K
887
BSH "Süd"
KS 8519
Anschluss Blatt 3
31,954
ca. 31,985
31,993
S8110
S8130
S8140
S8150
S8170
S8190
S8310
S8330
S8440
S8350
S8370
S8390
S8517
S8537
S8547
S8563
S8562
S8527
S8577
S8578
S8579
S8581
S8518
S8538
S8548
S8576
B
G
H
S8511
S8512
S8519
S8524
S8531
S8532
S8539
S8541
S8542
S8549
S8557
S8558
S8561
S8575
S8511a
S8512a
S8513a
S8519a
S8524a
S8531a
S8532a
S8533a
S8539a
S8541a
S8542a
S8543a
S8549a
S8557a
S8558a
S8559a
S8561a
S8575a
G
H
B
S8519
S8539
S8549
S8561
S8524
S8575
S8512
S8532
S8542
S8558
S8511
S8531
S8541
S8557
C
S8521
S8522
S8523
S8525
S8553
S8554
S8555
S8556
S8571
S8573
S8574
H
S8521a
S8521a
S8522a
B
C
S8513
S8521
S8533
S8543
S8559
D
S8523a
S8527a
S8553a
S8556a
S8571a
S8574a

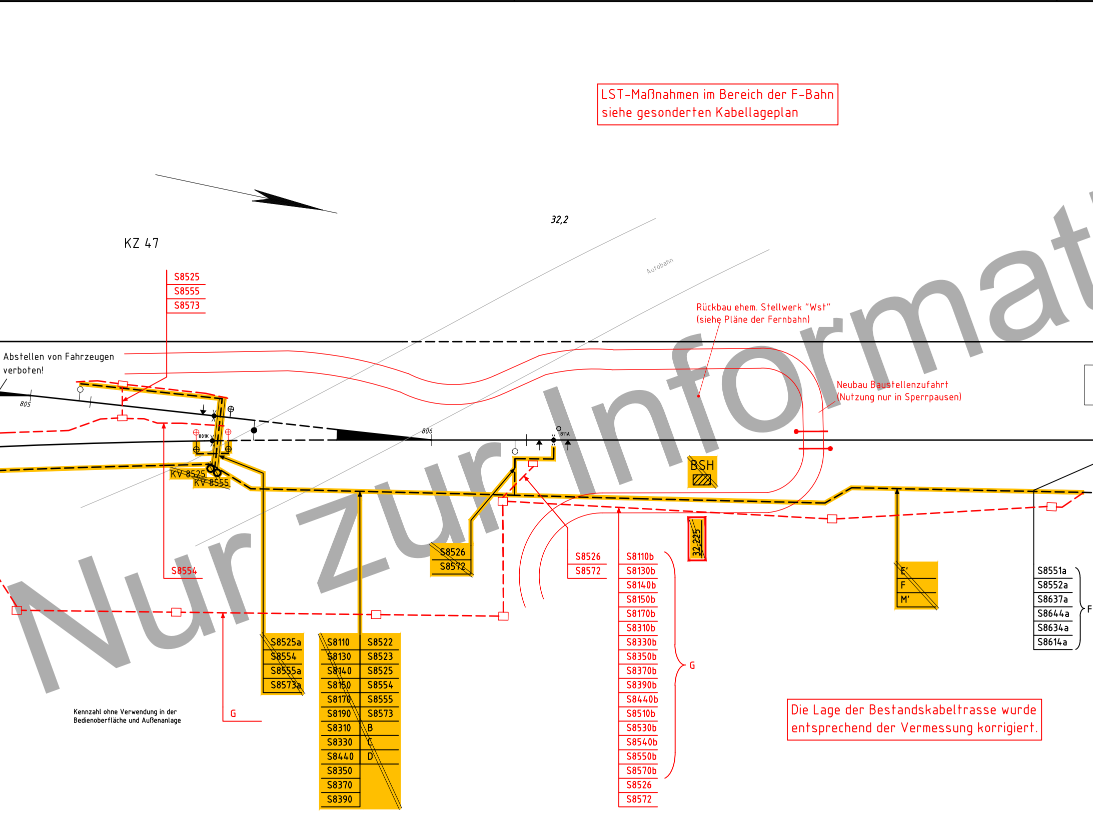
KZ 47
32,2
Autobahn
S8525
S8555
S8573
Abstellen von Fahrzeugen verboten!
805
806
801K
811A
KV 8525
KV 8555
S8554
G
S8526
S8572
BSH
32,225
S8525a
S8554
S8555a
S8573a
S8110
S8130
S8140
S8150
S8170
S8190
S8310
S8330
S8440
S8350
S8370
S8390
S8522
S8523
S8525
S8554
S8555
S8573
B
C
D
S8526
S8572
S8110b
S8130b
S8140b
S8150b
S8170b
S8310b
S8330b
S8350b
S8370b
S8390b
S8440b
S8510b
S8530b
S8540b
S8550b
S8570b
S8526
S8572
G
E'
F
M'
S8551a
S8552a
S8637a
S8644a
S8634a
S8614a
F
Rückbau ehem. Stellwerk "Wst"
(siehe Pläne der Fernbahn)
Neubau Baustellenzufahrt
(Nutzung nur in Sperrpausen)

LST-Maßnahmen im Bereich der F-Bahn
siehe gesonderten Kabellageplan

Kennzahl ohne Verwendung in der
Bedienoberfläche und Außenanlage

Die Lage der Bestandskabeltrasse wurde
entsprechend der Vermessung korrigiert.

Nur zur Informat

tion

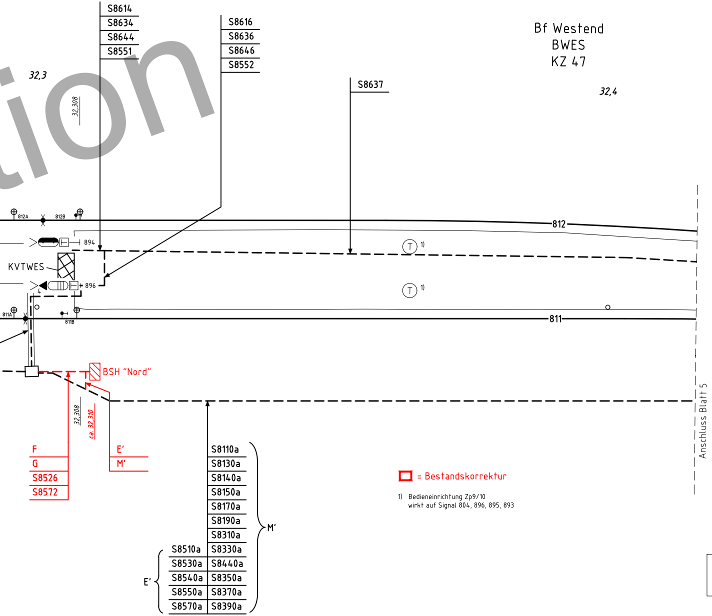
Bf Westend
BWES
KZ 47
32,3
32,308
32,4
S8614
S8634
S8644
S8551
S8616
S8636
S8646
S8552
S8637
812A
812B
812
894
KVTWES
896
T 1)
T 1)
811A
811B
811
BSH "Nord"
32,308
ca. 32,310
F
G
S8526
S8572
E'
M'
S8110a
S8130a
S8140a
S8150a
S8170a
S8190a
S8310a
S8330a
S8440a
S8350a
S8370a
S8390a
M'
S8510a
S8530a
S8540a
S8550a
S8570a
E'
Anschluss Blatt 5

🟥 = Bestandskorrektur

1) Bedieneinrichtung Zp9/10
wirkt auf Signal 804, 896, 895, 893

Übernahme der kabeltechnischen
Planinhalte aus 7111.009-08910
(Berliner Innenring)

Index:	Änderungen bzw. Ergänzungen	Name:	Datum:

Prüfvermerke

die Übereinstimmung der Zeichnung mit der Ausführung bestätigt:

für den Auftragnehmer: .... Ort, Datum, Unterschrift

für die DB Netz AG .... Ort, Datum, Unterschrift

Interoperabilität geprüft (benannte Stelle) Name

Datum

geprüft / genehmigt

Datum

geprüft / genehmigt

Datum

Eisenbahn-Bundesamt

Freigabe zur bautechnischen Prüfung

Ort, Datum, Unterschrift

Prüfingenieur

gleichgestellt mit Prüfexemplaren geprüft / genehmigt

Datum

Freigabe der Ausführungsunterlagen

☐ mit Regelungen durch den BVB

DB NETZE

Freigabe-Nr.: ....

.... Ort, Datum, Unterschrift (BVB)

Genehmigung zur Bauausführung

.... Ort, Datum, Unterschrift

Lageskizze

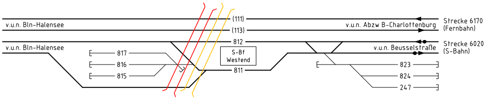

BAB 100
N
v.u.n. Bln-Halensee
(111)
(113)
v.u.n. Abzw B-Charlottenburg
Strecke 6170 (Fernbahn)
812
v.u.n. Bln-Halensee
S-Bf Westend
v.u.n. Beusselstraße
Strecke 6020 (S-Bahn)
817
816
815
811
823
824
247

Auftragnehmer:

SSF Ingenieure AG
Beratende Ingenieure im Bauwesen
Schönhauser Allee 149
10435 Berlin
Tel. 030 44 300 - 0
www.ssf-ing.de

Schüßler-Plan
Ingenieurgesellschaft mbH Berlin
Greifswalder Str. 80 A
10405 Berlin
Telefon (030) 42106-0
Telefax (030) 42106-301
www.schuessler-plan.de

Planverfasser:

Dr. Graband & Partner
GmbH
Budapester Str. 41
10787 Berlin
Tel.: 030 264 937-0

Berlin, den 31.08.2020

Anlagen-Nr.:	9.1.2.2
Auftrag-Nr.:	3573

	Datum	Name
gez.	31.08.2020	Timm
bearb.	31.08.2020	Groß
gepr.	31.08.2020	Oelschläger

Bauherr:

Senatsverwaltung
für Umwelt,
Verkehr und Klimatechnik

DEGES
Deutsche Einheit
Fernstraßenplanungs-
und -bau GmbH
im Auftrag des Landes Berlin

Planung:

Senatsverwaltung
für Umwelt,
Verkehr und Klimatechnik

DEGES
Deutsche Einheit
Fernstraßenplanungs-
und -bau GmbH
im Auftrag des Landes Berlin

Plan-Nr.: 6020-BWES-Slk-EP-02

Planart: Entwurfsplanung
Planzeichen: Slk
Blattgr.: 1540x297

Einwirkungen (Lastmodelle):

Höhen- und Koordinatensystem
DHHN 2016 DB_REF

Maßstab:
1:500

Leit- und Sicherungstechnik
ESTW-A BWES, Kabellageplan, Blatt 4
Bauphase 0

Projekt: A111 AD Charlottenburg, einschließlich Rudolf-Wissell-Brücke bis Landesgrenze. BE-BB
VKE F01.1-Ersatzneubau Westendbrücke

Strecke: 6020, Bln Moabit - Bln Moabit, S-Bahnring / 6170, Bln Moabit - Bln Moabit, Berlin Innenring

Bauwerksnummer					Brückennr.	Barcode
Strecke		Kilometer		Kennzahl		
	×		×			

K:\Projekte\3573__A100 Ersatzneubau BW28\Lph 3\LST\S-Bahn\Bauphase 0\BWES__KLP__Bph0.dwg Stand: 28.08.2020

Planungsgrundlage

0340176680 B

03	GE BHAL-BWES	Titzka 02/16	Goetze 03/16	Stoof 04/16	Titzka 10/16
02	Hochrüstung	Schirmer 11/10	Scholz 11/10	Breitfeld 03/11	Schirmer 08/11
01	Erstellung Bestand	Dörnfeld 04/09	Scholz 10/10		Schirmer 11/10
Index	Änderung	Bear./Dat.	Gepr./Dat.Änderungsnum.	Abnah./Dat.	Überm./Dat.

Beruhend auf:

DB NETZE

Ersatz für: 7111.009-08910

Ersatz durch:

BWES__.10/15

1:500		Datum	Name
	Erstellt:	04/09	Dörnfeld
	Geprüft:	10/10	Scholz
	Freigegeben:		

DR. GRABAND & PARTNER GmbH
Budapester Str. 41
10787 Berlin
Tel. 030/264 937-0

UZ Berlin Westkreuz (Rb) BWKRR
ESTW-A Westend BWES
Kabellageplan

03 4+